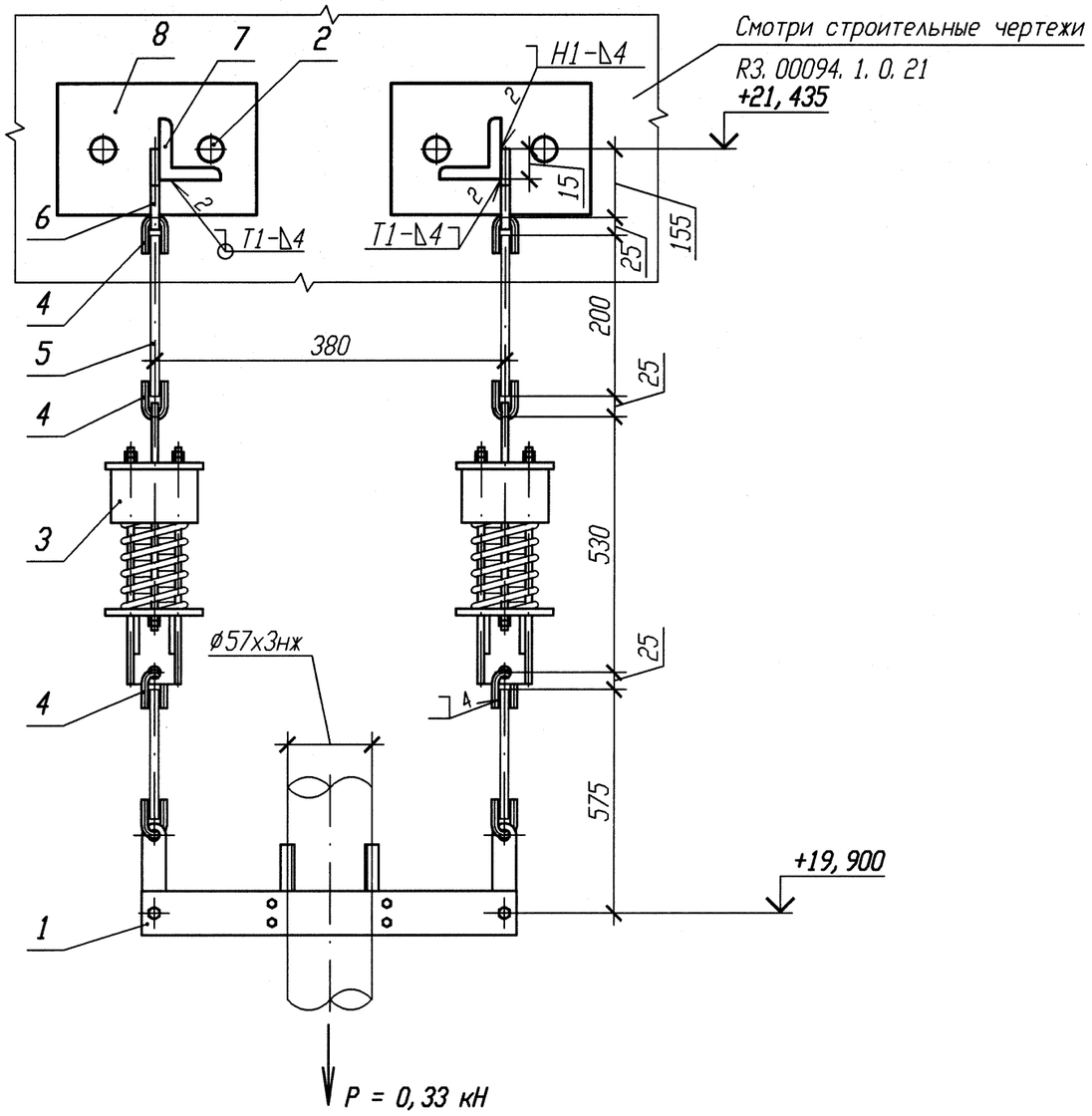

Спецификация деталей

Поз.	Обозначение	Наименование	Кол.	Материал	Масса, кг ед.	Масса, кг общ.	Примечание
1	28 ОСТ 34-10-728-93	Блок подвески 57К	1	Сборный	5, 86	5, 86	
2	ГОСТ 28778-90	БСР 10х100 УЗ	4	Сборный	0, 09	0, 36	
3	01 ОСТ 34-10-743-93	Блок пружинный	2	Сборный	9, 96	19, 92	
4	1-01 ОСТ 34-10-729-93	Ушко	6	Круг В1-12 ГОСТ 2590-2006 20-б-ТО ГОСТ 1050-88	0, 12	0, 72	
5	2-01 ОСТ 34-10-729-93	Тяга	2	Круг В1-12 ГОСТ 2590-2006 20-б-ТО ГОСТ 1050-88	0, 17	0, 34	
6	1-01 ОСТ 34-10-733-93	Проушина	2	Лист Б-ПН-8 ГОСТ 19903-74 20-МЗ-ТО ГОСТ 1577-93	0, 8	1, 6	
7	ГОСТ 8509-93	Уголок Б 50х50х5 l=200	2	ст 3 сп 5 ГОСТ 535-2005	0, 75	1, 5	
8	10. 377. 01	Лист Б-ПН 4х140х80	2	ст 3 сп 5 ГОСТ 14637-89	0, 35	0, 70	
	ГОСТ 2246-70	Проволока		СВ-04Х19Н11М3			
	ГОСТ 9467-75	Электроды		УОНИИ 13/45			
				Итого:	31		

1 Привязку опоры смотри 3TS21Z33, 3TS22Z33, 3TS23Z33.
2 Изготовить три комплекта.
3 Сварку производить по ГОСТ 5264-80.
4 Сварку опоры с трубопроводом производить по ОСТ 34-10-728-93.
5 Сварка тяги с ушком по ОСТ 34-10-723-93.
6 Тягу в детали поз. 1 обрезать на монтаже с уточнением по месту.

Номер опоры	Характеристика пружины: табличные данные: Доп. раб. нагрузка Pmax, кН	табличные данные: Прогиб при Pmax λ max, мм	табличные данные: Высота пружины в св. сост Ho, мм	при установке: Высота пружины Hмонт, мм	при установке: Нагрузка на пружину Pмонт, кН	в раб. состоянии: Высота пружины Hраб, мм	в раб. состоянии: Нагрузка на пружину Pраб, кН	в хол. состоянии: Высота пружины Hхол, мм	в хол. состоянии: Нагрузка на пружину Pхол, кН
3TS21Y140 3TS22Y131 3TS23Y146	1, 26	140	270	257	0, 12	252	0, 17	258	0, 11

Изм.	Кол. уч.	Лист	N док.	Подп.	Дата
1	-	Зам.	102-12	-	-
Инженер		Соприф			24. 08
Пров. вед. инж.		Веренцова			24. 08
Пров. нач. гр.		Жук			24. 08
Н. контр		Краснояров			24. 08

АРХИВНЫЙ ЭКЗЕМПЛЯР

Инв. № подл. R3. 00783. 1. 0. 11
Лист 263

R3. TS21. 3012. 011. 01. 00. 087

Ростовская АЭС Блок 3

Реакторное отделение
Негерметичная часть
Трубопроводы системы очистки технологических сдувок

Стадия	Лист	Листов
Р		1

Подвеска пружинная
3TS21Y140, 3TS22Y131, 3TS23Y146

ОАО "НИАЭП" 2012

Инв. N подл. | Подп. и дата | Взам. инв. N
R3. 00783. 1. 0. 11

Формат А3